STANLEY
Engineered Fastening

AD135/139AHR専用締結工具

ProSet XT4-AHR

外　観

型式	ProSetXT4-AHR
重量	2.35 kg
全長	339mm
全高	354mm
ストローク	20mm
使用空気圧力	0.5～0.6 Mpa
空気消費量	6.7 L/リベット ＋ 120 L/min（MCS）
引力	23.0 kN（0.55MPa）
締結可能リベット	AD135AHR ／ AD139AHR

基本寸法

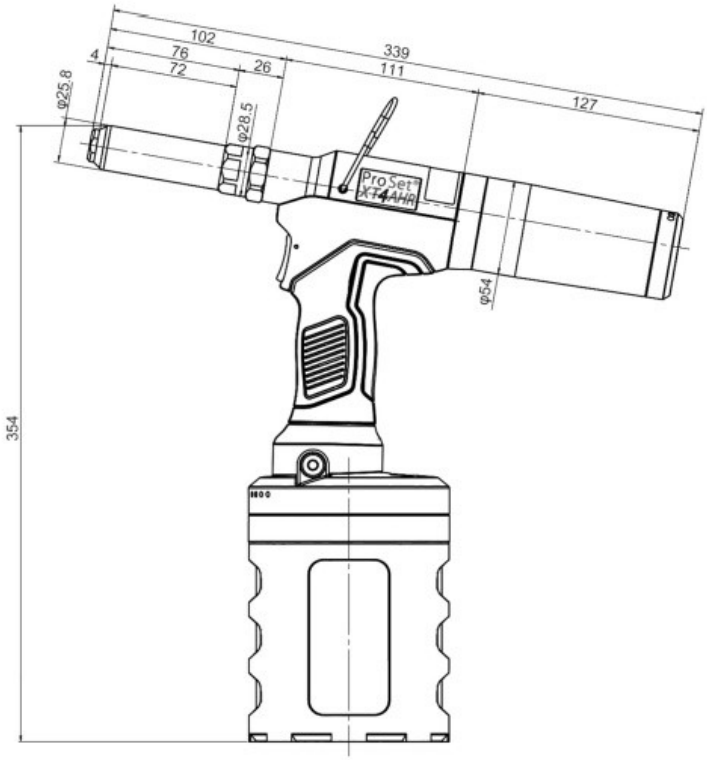

AD■AHR

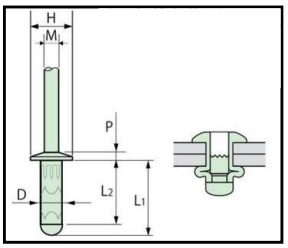

PAT.PENDING（丸頭のみ）

リベット呼径 D (mm)	加工物 穴 径 (mm)	リベット No.■	推奨締結板厚(mm)	L1 (mm)	L2 (mm)	H (mm)	P (mm)	M (mm)	参考強度 剪断(N)	参考強度 引張(N)
10.2 ±0.15	10.6	135	4.0 - 8.0	20.0max	16.0	17.5 ±0.6	4.0 ±0.3	7.3	10500	8500
10.25±0.15		139	8.0 - 14.0	28.0max	24.0					

特　長

- 大量流れ作業に適した、コンパクトで環境に優しい最新技術設計のリベッターです。
- AD135AHR（AD-102M5-ABS-HR）、AD139AHRリベットの為に開発された専用工具です。

アブデルック株式会社
〒224-0003 横浜市都筑区中川中央1-4-6 フォーレスト・センタービル 3F
TEL 045-532-6900　FAX 045-532-6909　http://www.avdelook.co.jp